VERHOEVEN

A L'AISE SUR TOUS LES TERRAINS

15400-16150 KG

TB2150R

MONO- & TWO PIECE BOOM

TAKEUCHI

EXCAVATRICE ROBUSTE
À FIXED BOOM

TAKEUCHI TB2150R

MONO- & TWO PIECE BOOM

LA TB2150R FAIT PARTIE DES MACHINES DE TERRASSEMENT LES PLUS GRANDES ET LES PLUS PUISSANTES DE LA GAMME TAKEUCHI. UN FAIT ÉTONNANT EST QUE CELLE-CI FIGURE ÉGALEMENT PARMI LES 15 TONNES LES PLUS COMPACTES QUI EXISTENT. CETTE VARIANTE R DE LA TB2150 NE POSSÈDE PAS DE FLÈCHE PIVOT (SWING BOOM) MAIS UNE FLÈCHE FIXE À CÔTÉ DE LA CABINE (FIXED BOOM) CE QUI REND LE CHARIOT SUPÉRIEUR DE CETTE MACHINE ENCORE PLUS COMPACT. TOUT CECI REND LA MACHINE EXTRÊMEMENT FLEXIBLE SUR TOUS LES TYPES DE TERRAINS.

La TB2150R se situe dans la classe des 15 à 16 tonnes et est, tout comme sa sœur avec le bras pivot, entraînée par un moteur Deutz TCD3,6L4 stage 4 d'une puissance de 115 cv (85 kW). Cette machine est disponible aussi bien avec la mono-flèche qu'avec une flèche à réglage hydraulique, également appelée flèche à volée variable. La version flèche à volée variable facilite le travail au plus près de la machine et augmente la portée de creusage.

Grâce à la lame lourdement équipée ainsi qu'au contrepoids également alourdi à l'arrière de la machine, celle-ci ne perd absolument rien au niveau de la stabilité. Par ailleurs, la TB2150R est fournie de base avec une système de signal de sécurité et une caméra de recul intégrée.

La vaste cabine est équipée de tout le confort avec (entre autres) un siège ergonomique à suspension pneumatique, un affichage multifonctions, un pare-soleil et un porte gobelet réfrigéré !

MODÈLE

MOTOR
- Moteur diesel 4 cylindres UE classe 4 Deutz de 115,6 CV avec filtre à particules.
- Économie de carburant : mode économie de carburant standard avec décél. auto.

CANOPY ET COMMANDE
- Grande cabine isolée avec climatisation.
- Siège confortable avec amortisseur et dossier haut.
- Joysticks ergonomiques à commande proportionnelle.
- L'affichage multifonction très lisible comprend également une radio avec AUX/MP3.
- Caméra de recul intégrée dans l'écran/affichage.
- Pare-brise sur vérins pneumatiques, rabattable et verrouillable, doté d'un lave-glace et d'un essuie-glace.
- Fenêtre de toit avec pare-soleil coulissant.
- Grand espace de rangement et porte-boisson réfrigéré en-dessous.

SYSTÈME HYDRAULIQUE
- Fonction brise-roche et pince de tri à haut-débit.
- Fonction marteau-piqueur standard.
- Fonction de changement rapide hydraulique indépendante.
- Équipé d'un accumulateur.
- Pompe variable.
- Retour sans pression.
- Équipé d'huile longue durée.

FLÈCHE ET BALANCIER
- Disponible au choix avec mono-flèche ou une flèche en deux parties à réglage hydraulique (« Two Piece boom », flèche à volée variable). L'un des principaux avantages de la flèche à volée variable est qu'elle permet de travailler à courte distance dans les espaces réduits.
- Amortisseur final sur le vérin de levage de la flèche et de déport.

STRUCTURE INFÉRIEURE
- Le shortpitch est pour rouler sans vibration chez les chenilles en caoutchouc.
- Sept rouleaux inférieurs à doubles brides.
- Deux vitesses:
  3,1 et 5,5 km/h (caoutchouc) – 2,6 et 5 km/h (acier).
- Lame lourdement équipée.

SÉCURITÉ
- Cabine ROPS/OPG.
- Échappement positionné vers le haut.
- Bouchon de réservoir protégé.
- Système de signal de sécurité (sonore et visuel) en cas de chute de la pression de l'huile moteur ou d'une température trop élevée du moteur.
- Protection contre la rupture de flexible sur le vérin de levage de la flèche, avec signal réglable de charge maximale.
- La machine est dotée d'une certification de sécurité.

ENTRETIEN
- Tous les points de service sont facilement accessibles via le capot latéral et arrière.
- Équipé d'une pompe à carburant à arrêt automatique.
- Divers points de lubrification centralisés.

OPTIONS SUPPLÉMENTAIRES - DÉPART USINE
- Système antivol.
- Trains de chenilles en acier au lieu de caoutchouc – largeur des chenille en acier au choix.

OPTIONS SUPPLÉMENTAIRES - SPÉCIFIQUES AU CLIENT
Verhoeven se tient à votre disposition pour concevoir l'application de votre machine. Les possibilités de construction que nous proposons sont infinies. Exemple : installation d'un système de surpression, ou finition aux couleurs de l'entreprise. Pour plus d'informations, contactez un de nos représentants.

Siège ergonomique avec amortisseur

Caméra de recul

Lame lourdement équipée

Accessibilité facile pour l'entretien

CARACTÉRISTIQUES TECHNIQUES

Poids		
Poids de la machine	15400 - 16150	kg

Moteur		
Marque	Deutz	
Modèle	TCD3.6L4	
Nombre de cylindres	4	
Puissance	115,6 - 85,0	CV - kW
Couple maximal	460 - 1600	Nm - tr/min
Cylindrée du moteur	3621	cc
Capacité eau de refroidissement	27	L
Huile moteur	10	L
Capacité du réservoir de carburant	221	L
Système électrique (tension - capacité)	24 -90	V - Ah

Performances		
Vitesse de conduite basse	3,1 (caoutchouc) / 2,6 (acier)	km/h
Vitesse de conduite haute	5,5 (caoutchouc) / 5,0 (acier)	km/h
Nombre de révolutions de la structure supérieure	11	par min
Angle d'inclinaison maximal	35	degrés
Puissance de démolition maximale du godet standard	96,3	kN
Puissance de pénétration maximale du bras	65,4	kN

Train de chenilles		
Chenilles	Caoutchouc (standard) / Acier (en option)	
Largeur de chenille	500	mm
Pression au sol	0,46 - 0,48	kg/cm^2

Système hydraulique		
P1 Débit d'huile maximal - pression max.	112 - 34,3	L/min - Mpa
P2 Débit d'huile maximal - pression max.	112 - 34,3	L/min - Mpa
P3 Débit d'huile maximal - pression max.	20 - 3,9	L/min - Mpa
P4 Débit d'huile maximal - pression max.	54,8 - 23,6	L/min - Mpa
P5 Débit d'huile maximal - pression max.	37,6 - 20,0	L/min - Mpa
Port de service 1	224 - 27,5	L/min - Mpa
Port de service 2	54,8 - 23,6	L/min - Mpa
Port de service 3	li. 20,0 - 3,9 / re. 54,8 - 23,6	L/min - Mpa

Sécurité		
Cabine	ROPS/OPG	

CARACTÉRISTIQUES TECHNIQUES

MAATVOERING				
		Mono	TPB	
A	Profondeur max. d'excavation	5530	5750	mm
B	Hauteur max. d'excavation	9270	9895	mm
C	Profondeur max. d'excavation verticale	5025	5160	mm
D	Hauteur max. de déchargement	6815	7460	mm
E	Hauteur min. de déchargement	2720	3330	mm
F	Rayon max. d'excavation du sol	8195	8730	mm
G	Rayon max. d'excavation	8380	8860	mm
H	Rayon max. d'excavation verticale	4915	4915	mm
I	Profondeur d'abaissement max. de la lame de nivellement	545	545	mm
J	Profondeur d'abaissement max. des stabilisateurs	510	510	mm
K	Largeur de la structure supérieure	2500	2500	mm
L	Largeur de la cabine	1110	1110	mm
M	Largeur de la chenille caoutchouc	500	500	mm
N	Espace libre de la structure inférieure	445	445	mm
O*	Largeur de la structure inférieure	2490	2490	mm
P	Longueur totale de l'entraînement	3750	3750	mm
Q	Distance flèche - axe tourelle	5580	5580	mm
R	Distance lame de nivellement - axe tourelle	2395	2395	mm
S	Longueur de transport, lame de nivellement à l'arrière	7470	7785	mm
T	Hauteur de la lame de nivellement	550	550	mm
U*	Largeur de la lame de nivellement	2490	2490	mm
V	Hauteur de transport	2950	2950	mm
Y	Rayon de rotation arrière	1700	1700	mm
Z1	Rayon de rotation d'avant	2360	2360	mm

* La lame est 200mm plus large que le châssis qui fait 2700mm.

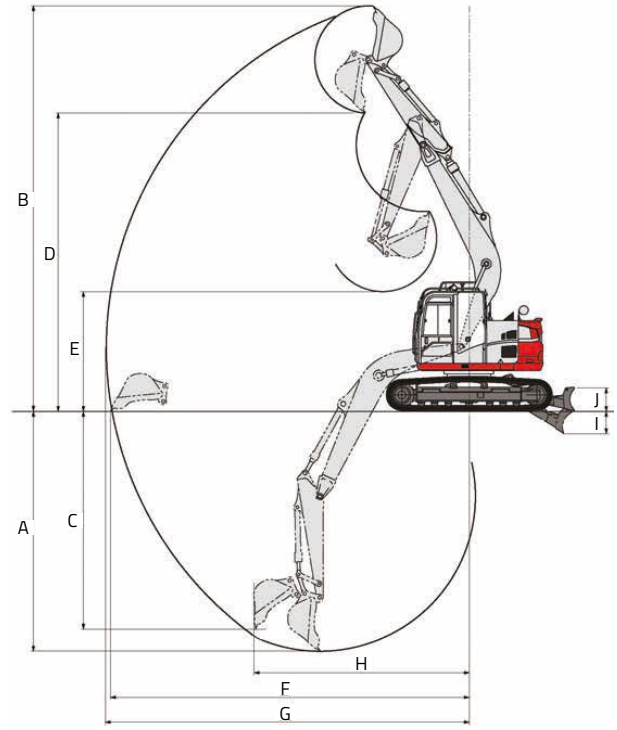

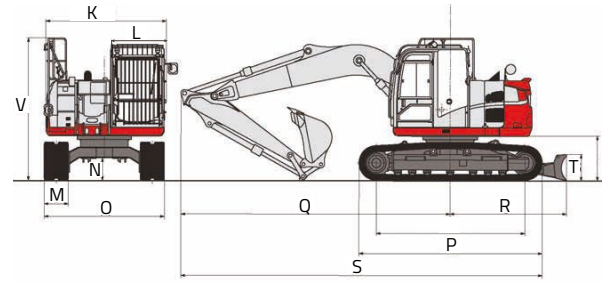

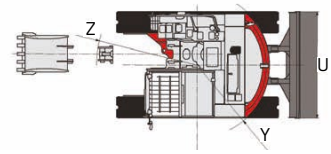

Bien que les informations contenues dans ce catalogue de produits aient été collectées avec le plus grand soin, des modifications au niveau des modèles, versions, prix, caractéristiques techniques, illustrations ou autres informations sont possibles à tout moment. Sous réserve d'éventuelles fautes d'impression et/ou de mise en page qui ne sont pas contraignantes. Par conséquent, aucun droit ne peut être dérivé du contenu du présent catalogue. Aucun élément de cette publication ne peut être reproduit, copié ou publié, de quelque manière que ce soit, sans l'accord exprès de Verhoeven Grondverzetmachines B.V.

VERHOEVEN

A L'AISE SUR TOUS LES TERRAINS

Machines

Takeuchi | Schäffer (NL)

Équipements

Vematec | Esco | Auger Torque | VTN (NL)

Trains de chenilles

Berco | Vematrack

Votre vendeur Takeuchi :

Vous souhaitez plus d'informations sur cette machine ou d'autres produits et services de la gamme Verhoeven? Par exemple concernant les accessoires, les entraînements et les entretiens? Rendez-vous sur notre site ou contactez l'une des filiales suivantes :

Siège Ninove
Nederwijk Oost 278
9400 Ninove (BE)
Tel.: +32 54 33 81 11

Siège Maarheeze
Den Engelsman 2
6026 RB Maarheeze (NL)
Tel.: +31 495 59 66 66

Siège Zeewolde
Oogstweg 15
3899 BJ Zeewolde (NL)
Tel.: +31 36 522 99 55

info@verhoevenbv.com
www.verhoevenbv.com